くーみんテレビ・はっぴとすビジョン旗 第11回クロスロード学童軟式野球大会

【開会式】9月19日 8:30～ 久留米市野球場　☆選手宣誓　南薫エンゼルス(久留米支部) 保坂 一颯 主将

【試合開始予定時間】9/19 久留米市野球場　①９：３０　②１１：００　③１２：３０　④１４：００　※試合時間１時間前集合厳守

9/19 久留米市野球場以外 ①10:00 ②11:30 ③13:00 ④14:30　9/20以降 ①8:30 ②10:00 ③11:30 ④13:00

【試合会場】市:久留米市野球場　A･B:新宝満川地区野球場A･B　桜:桜花台運動公園野球場　中:中干出公園野球場
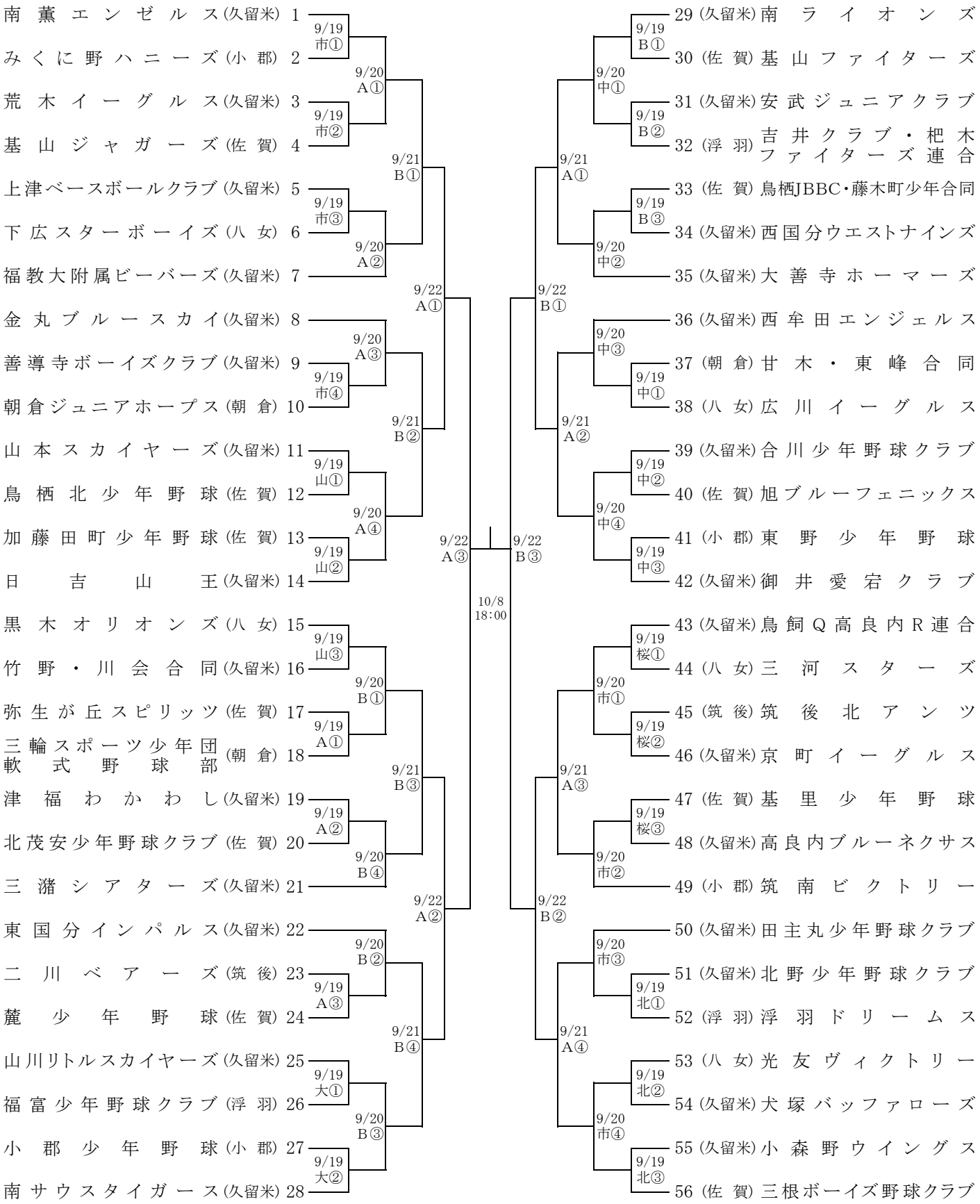
山:山本運動広場　北:北野体育センター　大:大島公園